Motorsteuergerät für Unterputzdose

Artikelnummer: MSG rund (blau)

Stand 10.12.2013 (Technische Änderungen vorbehalten)

Das Motorsteuergerät dient zur direkten Ansteuerung eines 230V AC Sonnenschutzantriebes. Die Versorgung des Antriebs erfolgt über eine 230 V AC Netzleitung.
Die Ansteuerungen erfolgen über ein 24V DC Schleifleitungs-system. Anschließbar sind Zentral- , Lokal- und/oder Gruppenbetätigungen.

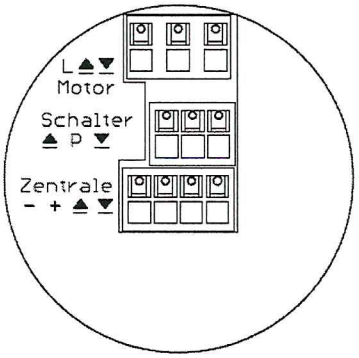

Das Verstellen der Lamellen bei Jalousien ist durch kurzes drücken (kleiner als ca. 2 sek.) der AUF bzw. AB Funktion des Jalousietasters möglich. Wird der Jalousietaster länger als ca. 2 sek. gedrückt, fährt der Behang kontinuierlich (max. 4 min.) bis in die Motorendlagen.

Der kontinuierlich fahrende Behang kann jederzeit mit dem Gegenbefehl gestoppt werden. Eine Umkehr der Motorfahrt erfolgt erst nach einer fest eingebauten Pause von 150ms.

Liegt ein 24V Steuersignal an den zentralen Eingängen des MSG an, so wird für die Dauer des Zentralbefehles die lokale Bedienung übersteuert und gesperrt.

Eine Gruppenbildung der Jalousie ist durch das Durchverdrahten einer MSG zur nächsten MSG möglich.

Das Gerät ist von den Abmaßen so optimiert, dass es in eine handelsübliche tiefe Unterputzdose verbaut werden kann.

Technische Daten

MSG Rast / Zeitlogik	min	Typ	max	Einheit
Betriebsspannung	18	24	40	V DC
Schaltleistung			5	A
Laufzeit		4		min
Ruhestrom		8		mA DC
Geschaltet	20	21	30	mA DC

Gehäuse (rund)	52 x 15	mm
Schutzklasse	IP 44	
Anschlusssart	Federkraftklemmen	

Anschluss der Motorsteuergeräte (MSG) Rund UP

Achtung

Pro Motorsteuergerät darf nur ein Motor angschlossen werden.

Bei Zusammenschaltung wird der Motor beschädigt.

Motoreinspeisung gemäß Leitungslänge, Motoranzahl und Leistung vorsehen.

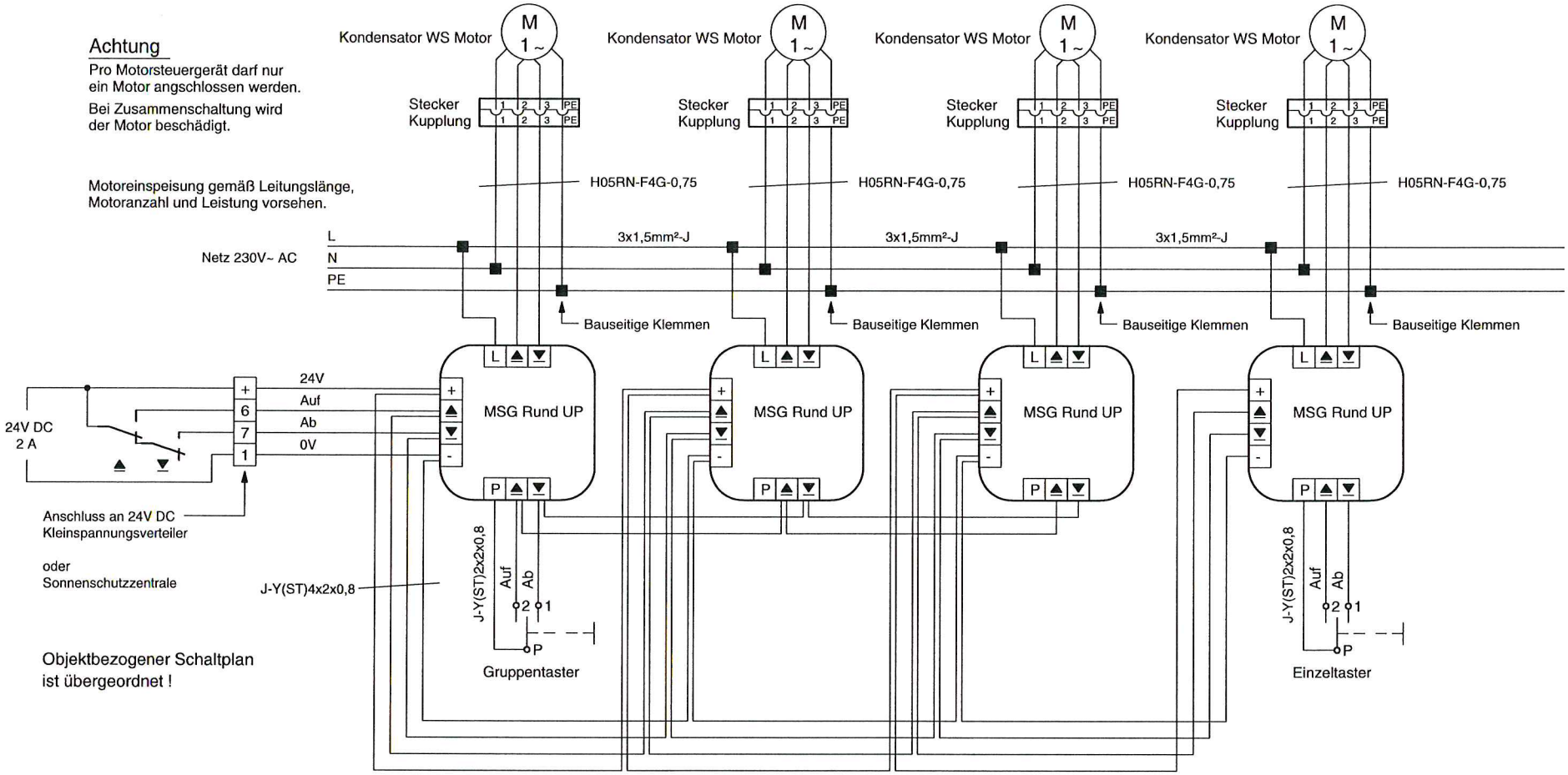

Objektbezogener Schaltplan ist übergeordnet !

Hinweise

Nach Anschlussarbeiten von Rohrmotoren richtige Drehrichtung der Motoren feststellen.

Motoren nicht parallel schalten sonst Motorbeschädigung. Gerätezugangsöffnungen vorsehen und Einbauorte kennzeichnen.

Schutzschaltung bzw. Nullung nach den örtlichen EVU-Vorschriften durchführen.

Achtung

Bei Gruppenschaltung Auf-Befehl und Ab-Befehl der betreffenden MSG miteinander verbinden.

Es dürfen nur Taster verwendet werden.

Pro Steuerleitung dürfen Maximal 40 Steuereinheiten angeschlossen werden.

					Tag	Name	Anschlussplan
				Bearb.	23.05.11	OK	
				Gepr.			Benennung: Motorsteuergerät Rund UP
				zu Gerät			
				zu Anlage			Zeichnungs-Nr.: Elektroplan Sonnenschutz
Rev	Änderungs-Nr.	Tag	Name	Anschlussplan			Blatt 1/1 06.07.2011 09:56:34